ORIS
ELECTRONICS

HL-6

6-КАНАЛЬНЫЙ ПРЕОБРАЗОВАТЕЛЬ УРОВНЯ СИГНАЛА

ВНИМАНИЕ

Это устройство предназначено только для использования в автомобилях с питанием +12 В и отрицательным заземлением. Устройство используется для преобразования сигнала высокого уровня с выходов головного устройства в сигналы предусилителя (сигналы низкого уровня), чтобы их можно было использовать на других аудиоустройствах, таких как усилители или процессоры.

РЕКОМЕНДАЦИИ ПО УСТАНОВКЕ

Для безопасности, отсоедините минусовую клемму аккумулятора транспортного средства перед установкой устройства, чтобы избежать коротких замыканий и поражения электрическим током. Убедитесь, что устройство надежно закреплено и что никакие важные компоненты транспортного средства не будут повреждены во время установки. При подключении убедитесь, что все соединения имеют правильную полярность!

Переключатель выбора типа заземления

Если вы неожиданно услышите помехи от генератора, вы можете отключить заземление автомобиля от заземления усилителя/процессора. Для этого сначала отсоедините разъем кабеля питания от устройства, а затем осторожно откройте корпус с помощью подходящего инструмента.
Внутри устройства в правом нижнем углу находится небольшая перемычка. Осторожно вытащите перемычку плоскогубцами и вставьте ее в положение ВЫКЛ. Это создаст плавающее заземление.
Затем соберите корпус и снова подключите разъем питания к устройству для работы.

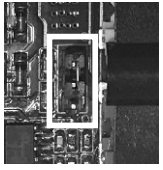

www.oriselectronics.ru

НАЗНАЧЕНИЕ ОРГАНОВ УПРАВЛЕНИЯ

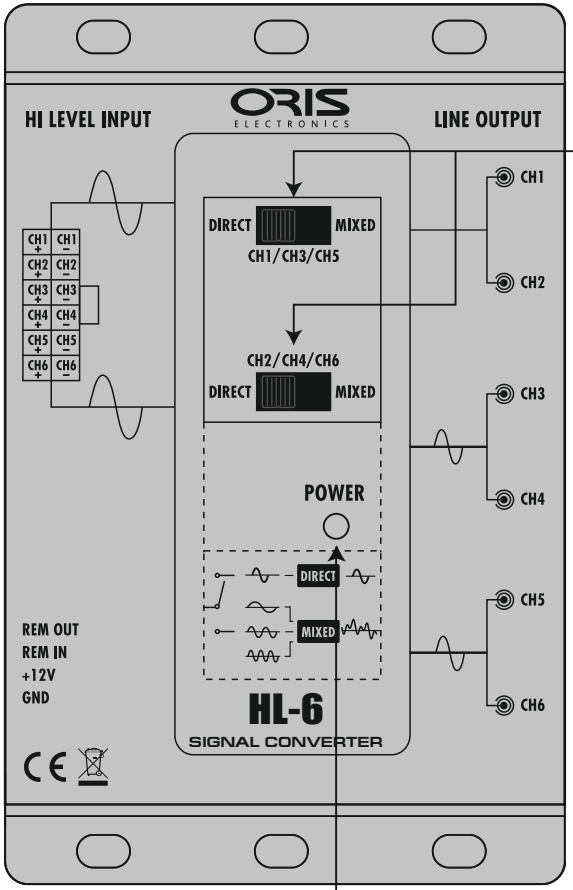

Входы высокого уровня
Каналы с 1 по 6

Подключите акустический кабель от головного устройства к кабелю входного разъема.

Разъем питания и REM

Подключите кабели в соответствии с маркировкой разъема.

REM OUT Выходной сигнал включения сгенерированного сигнала включения для других устройств, таких как усилители или процессоры

REM IN Сигнал принудительного включения от головного устройства

+12V Кабель питания +12 В **ДОЛЖЕН** быть защищен отдельным предохранителем на 3 А

GND Подключите этот кабель к подходящей точке заземления в автомобиле.

Переключатель-сумматор

Для каналов 1/3/5 или 2/4/6 можно выбрать, должны ли входные сигналы обрабатываться напрямую (DIRECT) или сигнал должен быть суммирован (MIXED). Суммарный сигнал получается путем сложения всех трех каналов (например ВЧ, СЧ и НЧ сигнала), что создает полноценный аудио сигнал. Это полезно, например, если нужно использовать сигналы 3-полосной акустической системы в заводском варианте.

Выходы низкого уровня
Каналы с 1 по 6

Подключите RCA кабели соответствующим образом, которые затем подключите к входам усилителя или процессора.

Индикатор питания

Если индикатор активен, значит устройство готово к использованию.